OHL Серия

МУЛЬТИЛИФТ

ORAKÇI
Machinery Industry Co.

1. Список Размеров Оборудования

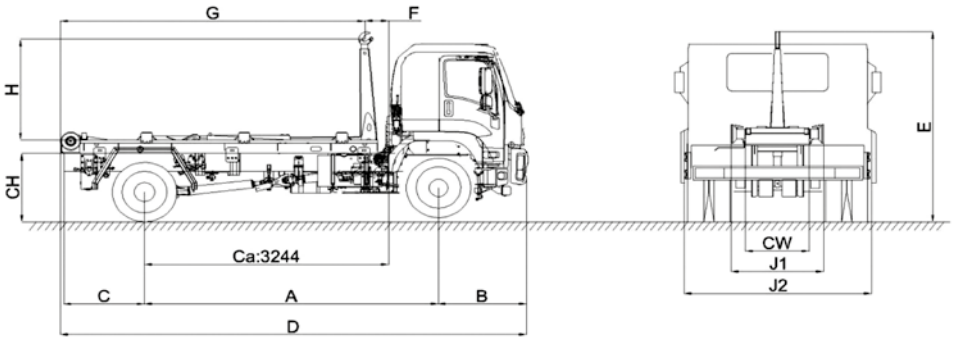

	Буквенное обозначение	6T	10T	14T	18T	22T	26T
Длина задней части шасси	*C	1000	1000	1000	1000	1000	1000
Высота платформы автомобиля	*CH	1135	1135	1135	1135	1135	1135
Общая длина	D	6,185	6,791	7,397	8,003	8,61	9,216
Высота кузова	*E	2,729	2,802	2,875	2,948	3,02	3,092
Внутренняя высота кузова	H	1,446	1,464	1,484	1,504	1,528	1,552
Полезная длина шасси	*Ca	2999	3224	3449	3674	3899	4124
Ширина шасси автомобиля	CW	Может меняться в зависимости от автомобиля					
Длина кузова	G	4,042	4536	5031	5525	6,02	6,515
Ширина шасси оборудования	J	1,297	1,297	1,297	1,297	1,297	1,297
Вес оборудования (кг) (±3%)	*	1800	2050	2300	2550	2800	3050

- *Данные с отметкой (*) могут отличаться в зависимости от автомобиля Окончательные размеры будут утверждены после проведения проектных работ. Таблица представлена только для ознакомительных целей.*
- *(*) Представлены данные только базового оборудования, дополнительное оборудование или аксессуары не включены.*
- *Размеры оборудования могут отличаться на ±3% в соответствии с общими допусками.*

2. Характеристики Корпуса

Объем	4 Тонн - 28 Тонн

3. Гидравлические Характеристики

Насос	Виды насосов	Шестереночный насос
		Поршневой насос (доп.)
	Рабочее давление	180-240 бар
	OHL	
	Расход насоса	50 - 90 л/мин
		**Насос варьируется в зависимости от скорости на выводном валу двигателя. Скорость на выводном валу двигателя Макс. 1000 об/мин.*
Масляный бак	**OHL**	
	Объем	80 - 120 л
	Всасывающий фильтр	125 мкс
	Возвратный фильтр	25 мкс

4. Характеристики На Выбор

Гидравлическая система управления	•Ручное •Автоматическое	**Камера**		**Брызговик**	
Управление из кабины	 *Сенсорное управление* *Кнопочное управление*	**CAN-шина - ECU**		**Система сигнализации**	
Проблесковый маячок		**Записывающее устройство**		**Барьер**	
Ящик для огнетушителя		**Сменная система крюков**		**Функция комбинированной работы**	

По любым дополнительным запросам, пожалуйста, свяжитесь с компанией ORAKÇI MAKİNA.

5. Для запуска серийного производства, после этапа анализа каждого проектируемого оборудования при помощи программам, проводятся 6ти месячные полевые испытания. Благодаря этому, мы обеспечиваем длительный срок службы, что поддерживает высокий уровень удовлетворенности клиентов.

6. В кабине водителя установлена система камер с замкнутым контуром, улучшена связь водителя с операторами и обеспечена безопасность работы. Дополнительно можно использовать внутренний экран, что повышает удобство работы.

7. Возможна мелкоузловая - крупноузловая сборка и поставка в демонтированном виде. В зависимости от потребностей клиента и рынка производство может осуществляться в соответствии с бизнес-моделями.

8. Предоставляется гарантия на продукцию 1 год и гарантия на поставку запасных частей 10 лет.

9. Имеется возможность работать совместно с другим оборудованием. Размещенное на нем оборудование работает с OHL, если оно имеет гидравлическое соединение.

ORAKÇI
Machinery Industry Co.

СЕРТИФИКАТЫ КАЧЕСТВА

- **DIN EN ISO-9001: 2015**
- **DIN EN ISO-14001: 2015**
- **EN 1501-1: 2011 + A1: 2015**

ОТДЕЛ ПРОДАЖ
ЦЕНТРАЛЬНЫЙ ОФИС

Üçevler Mh. Tanay Cad. Esra Sokak
Orakçı İş Merkezi No:12, PK: 16120
Nilüfer BURSA / TÜRKİYE
T : +90 (224) 441 81 11
F : +90 (224) 443 52 56
E : bilgi@orakci.com

ЗАВОД

Ovaakça Santral Mah.
Kahraman Sokak No:52, PK: 16335
Osmangazi Bursa / TÜRKİYE
T : +90 (224) 493 24 98
F : +90 (224) 493 24 99
E : info@orakcimakina.com

www.orakcimakina.com

ORAKÇI Group of Companies